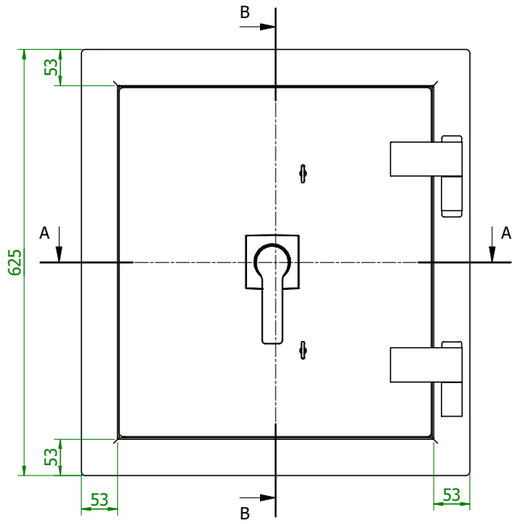

B-B

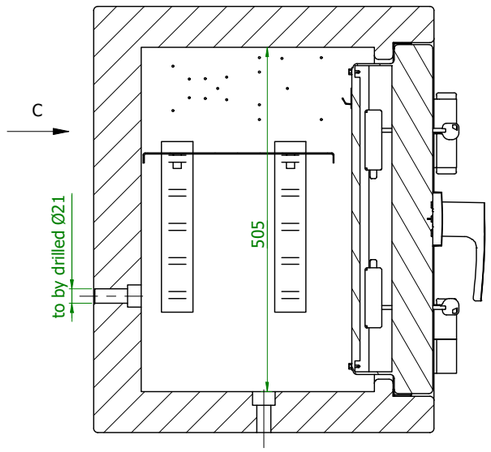

D

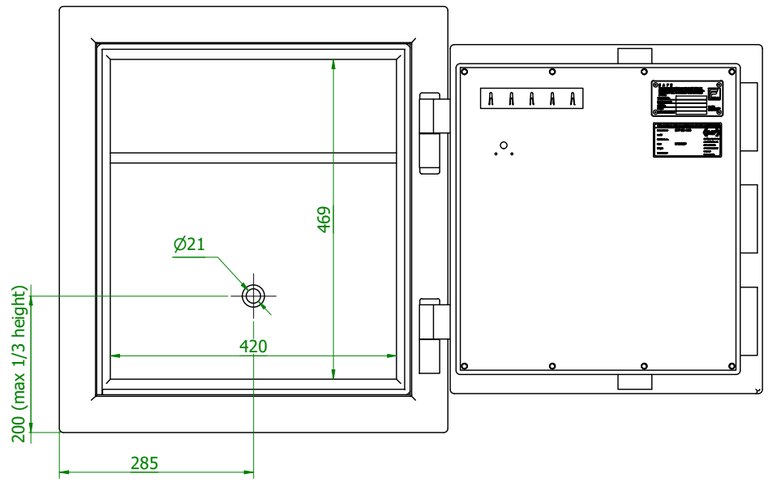

C

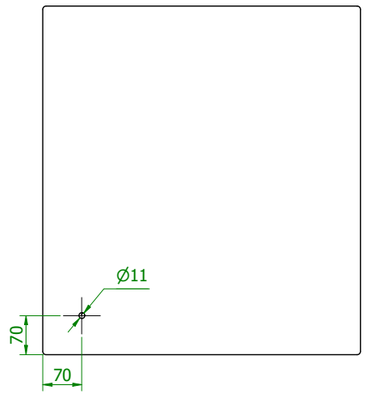

A-A

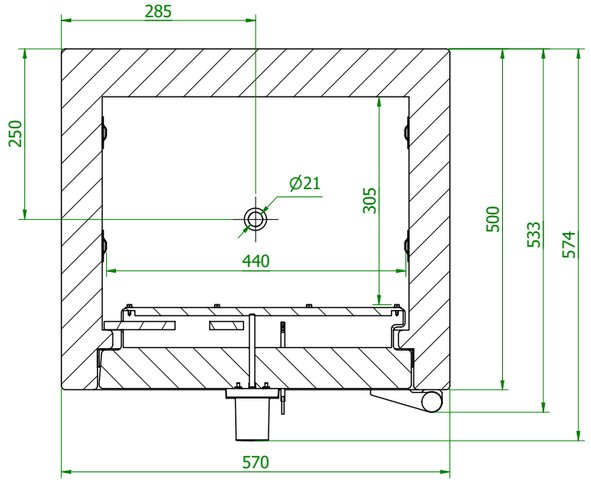

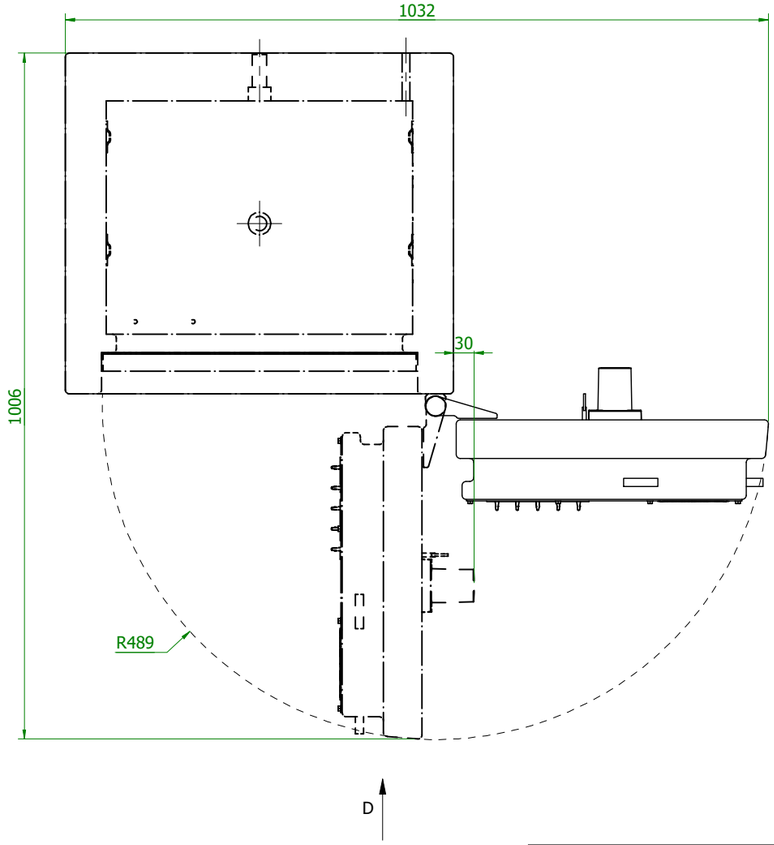

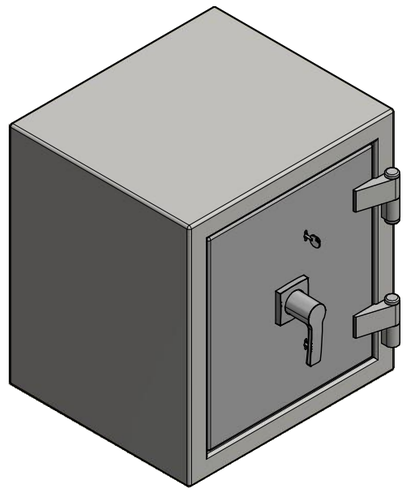

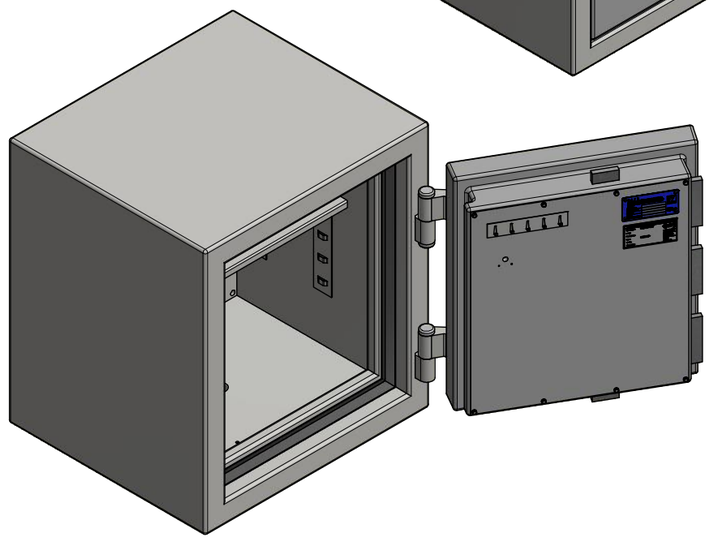

Skizze ist Eigentum der Firma Inter Sicherheits Service GmbH Zweckentfremdungen (z.B. Weitergabe ohne Genehmigung) werden, je nach wirtschaftlichem Schaden berechnet. Skizze dient zur Vorlage, zwecks Abstimmung der Produktionsfreigabe, von Kunden oder deren Endkunden der Firma ISS. / This document is a property of the company Inter Sicherheits Service Ltd. The contents are protected by the law. It is strictly forbidden to copy, multiply or use them by third person without permission of the company ISS. Offences will be punished and judicially pursued./ Dokument jest własnością firmy Inter Sicherheits Service Sp. z o.o. Treść jest prawnie chroniona. Kopiowanie, powielanie lub używanie przez osoby trzecie bez pisemnej zgody firmy ISS jest zabronione. Naruszenie tego prawa będzie karane.

425101.00
save4ever IV